8

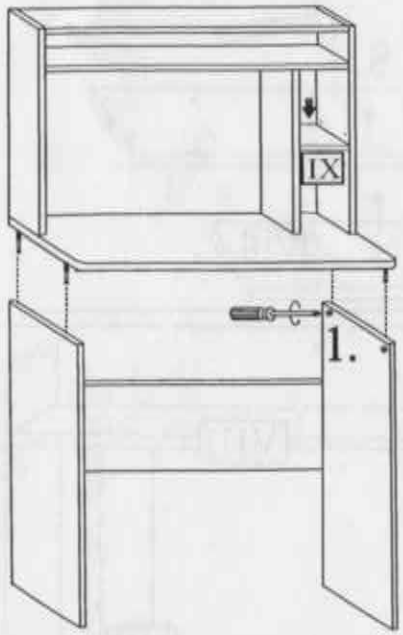

9

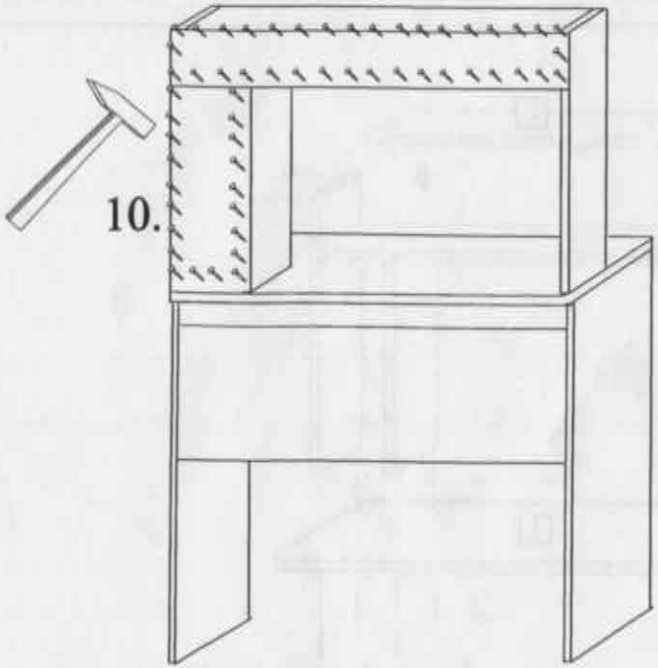

ЗАО "БОРОВИЧИ-МЕБЕЛЬ"

Новгородская обл., г.Боровичи, ул.С.Перовской,32

тел./факс (81664) 2-11-64, www.bormebel.com

МОДУЛЬНАЯ СИСТЕМА "ЛОТОС"

Инструкция по сборке Стола компьютерного с настольной полкой

845 x 485 x 1440

(ширина; глубина; высота)

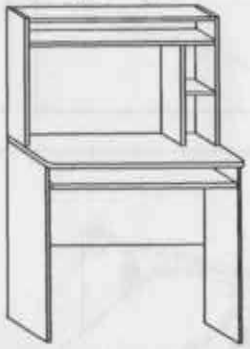

БОРЗЕНКО
24.08.2016

Ведомость деталей

№ на схеме	Наименование	Кол-во
I	Столешница	1
II	Щит боковой стола	2
III	Панель задняя	1
IV	Доска выдвижная	1
V	Крышка	1
VI	Щит боковой надстройки	2
VII	Щит средний	1
VIII	Щит горизонтальный	1
IX	Полка	1

Ведомость комплектующих

1	Стяжка эксцентр.	2	Дюбель	3	Саморез 4x16	4	Винт 6,3x10,5	5	Подпятник Н6
	8 шт.		8 шт.		6 шт.		4 шт.		4 шт.
6	Направляющие выдвижной доски			7	Заглушка самок.	8	Полкодержатель	9	Стяжка 7x50 Ключ шестигран.
	1 компл.				18 шт.		4 шт.		16 шт. 1 шт.
10	Гвоздь								
	15 шт.								

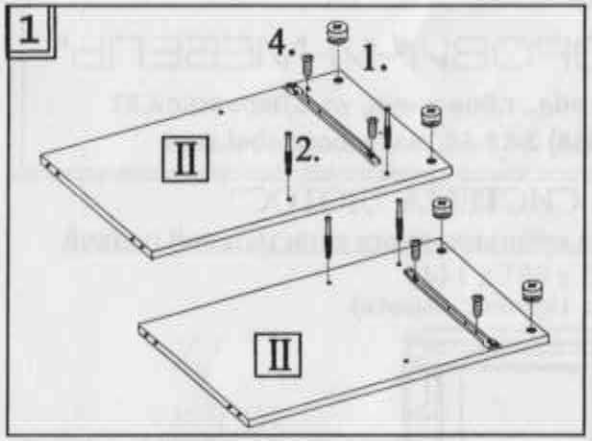

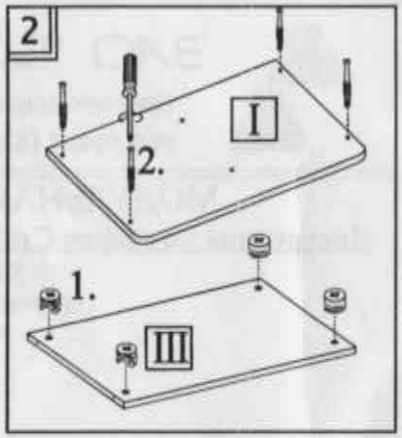

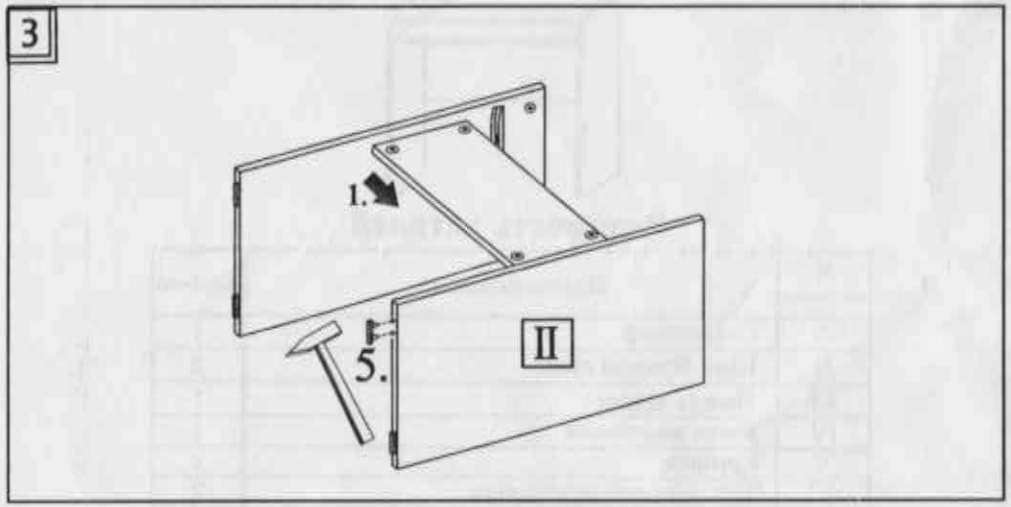

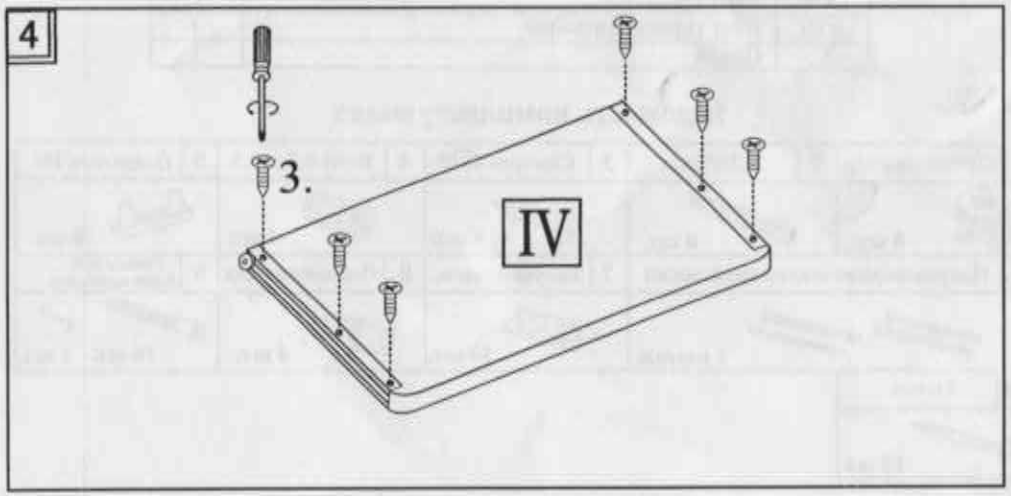

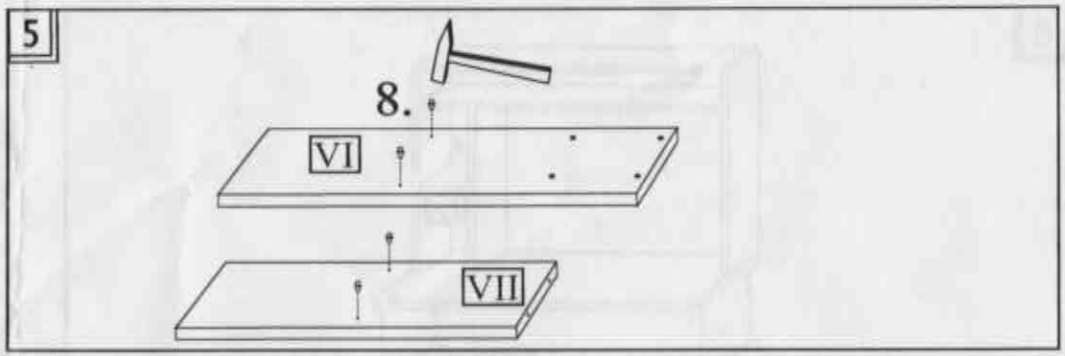

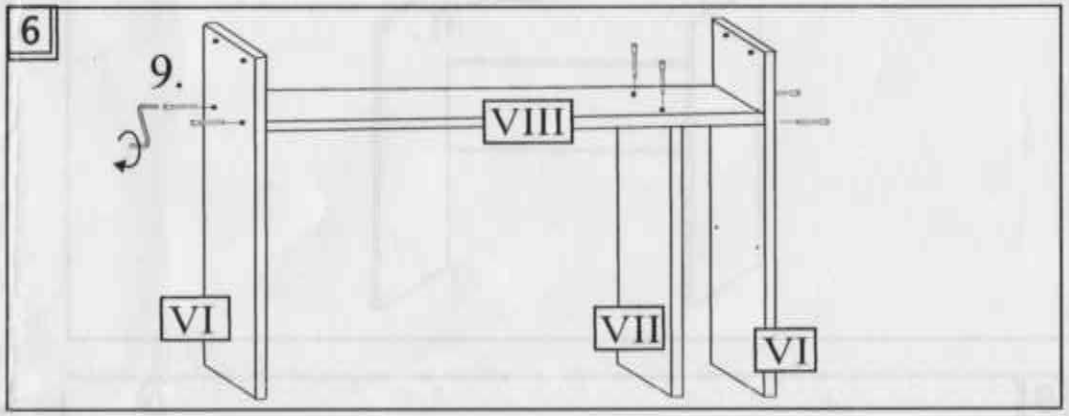

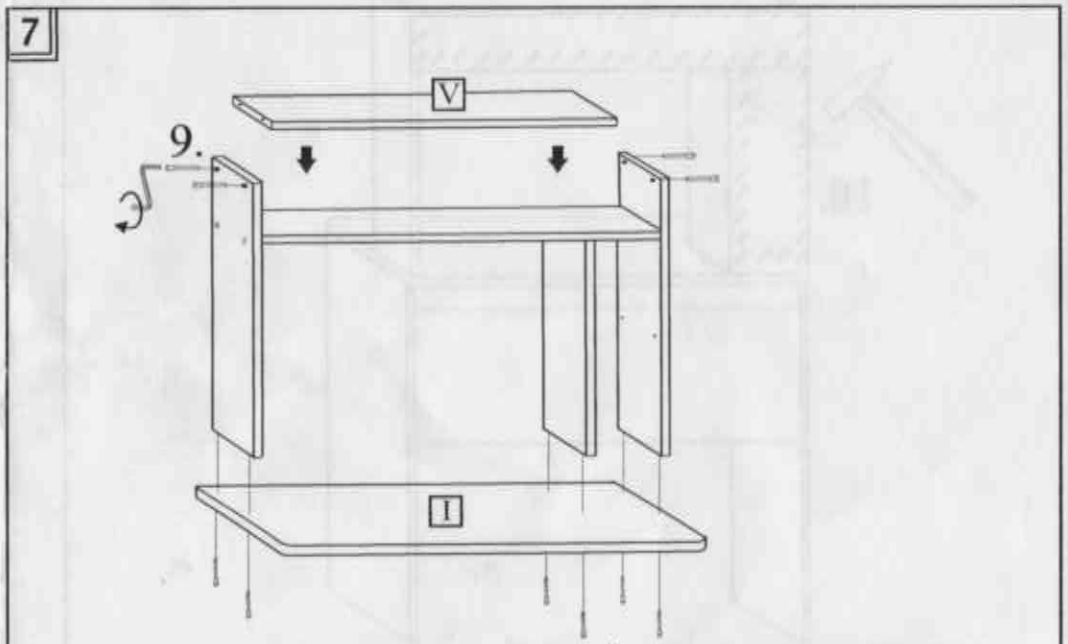

Отверстия в столешнице для крепления надстройки досверлить самостоятельно